JMG 4 S KNX | Артикул: 4910250

Описание

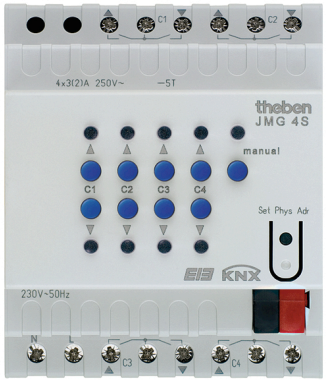

- 4-х канальный актуатор управления приводами жалюзи. Линейка MIX
- Базовый модуль линейки MIX
- Может быть расширен до 12 каналов
- Для управления приводами жалюзи, тентов, маркиз, рольставен и др. устройств солнцезащиты и ограничения видимости, а также, для управления приводами мансардных окон и вентиляционных заслонок
- До двух модулей расширения из линейки MIX можно подключить к одному базовому модулю
- Совместим со всеми устройствами линейки MIX
- При комбинации с другими приборами линеек MIX и MIX2, свободная комбинация функций каналов на одном физическом адресе. Функции каналов: включение/выключение, управление яркостью, управление жалюзи, управление отоплением, бинарные входы.
- Для управления приводами жалюзи, тентов, маркиз, рольставен и др. устройств солнцезащиты и ограничения видимости, а также, для управления приводами мансардных окон и вентиляционных заслонок
- Ручное управление с помощью кнопок на приборе (даже без подключения к шине)
- Светодиодное отображение направления движения привода (Вверх/Вниз) для каждого канала
- Беспотенциальные выходы «Вверх» и «Вниз» для каждого канала
- Настраиваемые средние положения штор (жалюзи и т.д.) и время полного хода
- Функция «Копирование параметров»: если параметры нескольких каналов идентичны, нужно настроить только один, и скопировать его настройки на другие

Технические характеристики

Номинальное напряжение KNX	Шинное напряжение, ≤8 mA
Номинальное напряжение	230 V AC
Энергопотребление в режиме ожидания	1,6 W
Частота	50 Hz
Количество каналов	4
Ширина	4 мо́дуль
Тип монтажа	DIN рейка
Тип подключения	Подключение к шине: KNX шинные клеммы | Винтовые клеммы
Макс. диаметр сечение кабеля	Провод сплошного сечения: 0.5 мм² (Ø 0.8) to 4 мм² | Многожильный провод с наконечником: 0.5 мм² to 2.5 мм²
Тип контактов	Нормально разомкнутые контакты, 3 A
Релейный выход	Беспотенциальный
Температура окружающей среды	-5 °C … +45 °C
Степень защиты	IP 20
Класс электрической защиты	II в соответствии с EN 60 730-1

Пример подключения

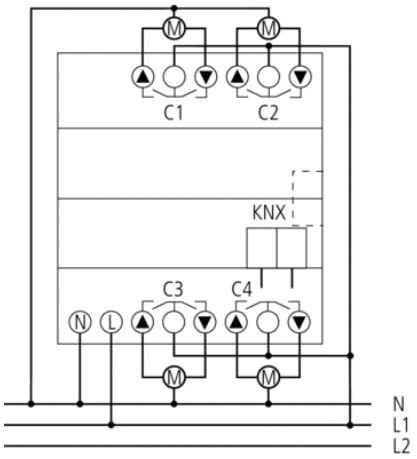
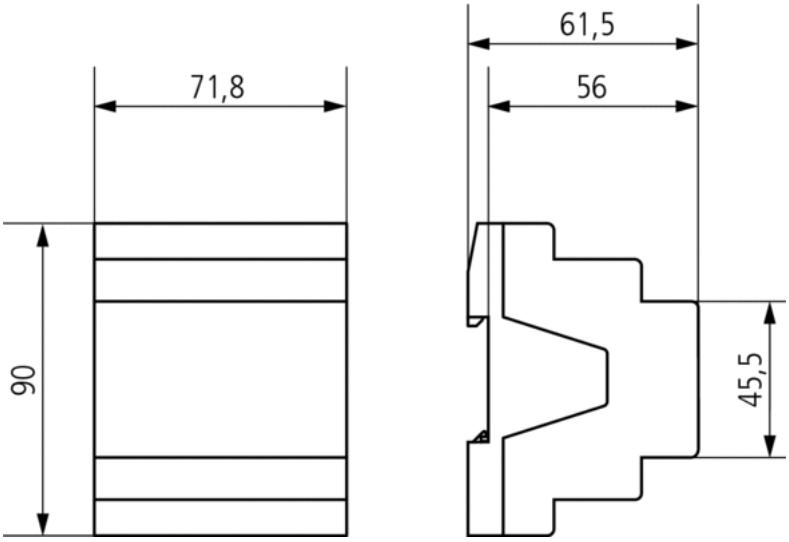
Чертежи